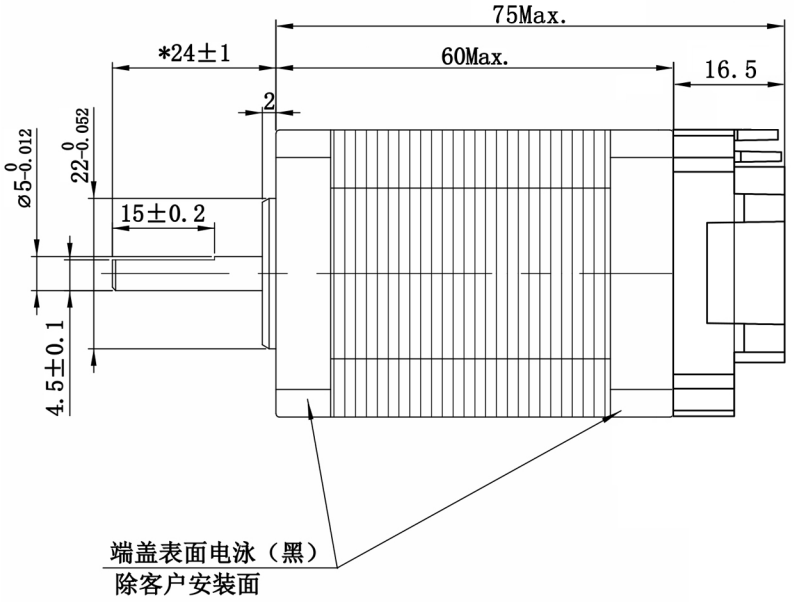

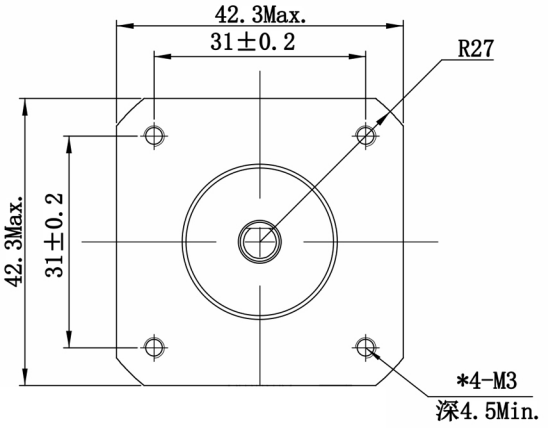

电 机 特 性

项　目	规　格
额定电压	DC 2.74 V
额定电流	DC 2.0 A / 相
步 距 角	1.8° ± 0.09°
相　数	2
直流冷态电阻(25℃)	1.37±10%Ω / 相
绕组电感	3.7±20% mH / 相
最大保持转矩	≥ 710 mN.m
绝缘电阻	≥ 100 MΩ(DC500V)
绝缘等级	B级
转动惯量	128 g.cm²
质　量	0.52 kg REF.

接 口 定 义

POWER SUPPLY 电源		
RED 红	12-48V DC	电源+
BLACK 黑	GROUND	电源-
MOTOR TERMINAL 电机端子		
RED 红	A+	
BLUE 蓝	A-	
BLACK 黑	B+	
GREEN 绿	B-	
COMMUNICATTION INTERFACE 通信接口		
RED 红	DVDD	+5V输出 最大100mA
PURPLE 紫	EXT2/AIN	外部限位信号2
PURPLE 紫	EXT1	外部限位信号1
BLUE 蓝	GPIO8	数字信号输入输出
GREEN 绿	FSET	复位输入
BLACK 黑	GND	控制器数字地
GRAY 灰	Coil+	电磁阀（刹车）+
BROWN 棕	Coil-	电磁阀（刹车）-
YELLOW 黄	RXD	RS485总线接收信号
WHITE 白	TXD	RS485总线输出信号

名称：RS485总线型42步进电机

型号：RQPMC007B3SP2-42HS60

以图纸标注尺寸为准

单位: mm　比例: 1:1

项目编号:

尺寸未注公差对照表			
0°		0	±0.2
0.0°		0.0	±0.1
0.00°		0.00	

深圳睿强科技有限公司
Shenzhen Ruiqiang Technology co. LTD

标题　外形图

设计/日期

审核/日期

批准/日期

版本	更改内容	发放日期
A	初次发放.	2022.04.07

图号:　第 1 页，共 1 页　版本: A